Salinas

Caratteristiche Strutturali

Piano e gambe	Laccato Marmo Impiallacciato
Puntali	Polimero termoplastico

Finiture

Impiallacciato	L01	Ecru
	L02	Nero
	L03	Rosso
	L04	Ottanio
Marmo	S01	Calizia capri
	S02	Nero marquinia
	S03	Rosso levanto
	S04	Verde lepanto
	S05	Emperador brown
	S06	Calacatta gold
Impiallacciato	V01	Rovere naturale
	V02	Rovere tinto noce canaletto
	V03	Rovere tinto nero poro aperto

SALTP210 Tavolo pranzo 210x100

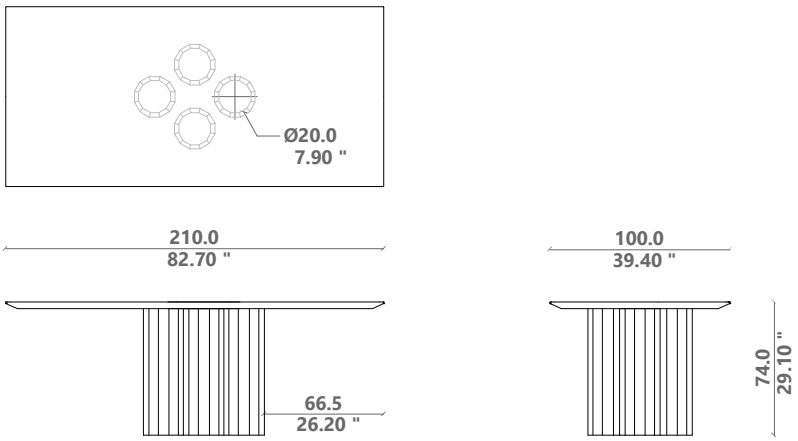

Dettagli tecnici

Colli: 1 + 1 + 1 + 1 + 1
Volume: 0.38 mc
Peso: 68 - 68 - 260 kg
(laccato-impiallacciato-marmo)

Salinas tavolo pranzo 210x100		Top impiallacciato	Top laccato	Top calizia capri	Top nero marq.	Top emperador b.	Top rosso levanto	Top verde lepanto	Top calacatta g.	
SALTP210-V	Tavolo pranzo (finitura gambe in legno essenza impiallacciato)	V		V	V	V	V	V	V	
SALTP210-L	Tavolo pranzo (finitura gambe in laccato)		V	V	V	V	V	V	V	
SALTP210-S	Tavolo pranzo (finitura gambe in marmo calizia capri)			V						
SALTP210-S	Tavolo pranzo (finitura gambe in marmo nero maquinia)				V					
SALTP210-S	Tavolo pranzo (finitura gambe in marmo emperador brown)					V				
SALTP210-S	Tavolo pranzo (finitura gambe in marmo rosso levanto)						V			
SALTP210-S	Tavolo pranzo (finitura gambe in marmo verde lepanto)							V		
SALTP210-S	Tavolo pranzo (finitura gambe in marmo calacatta gold)								V	

SALTP260 Tavolo pranzo 260x110

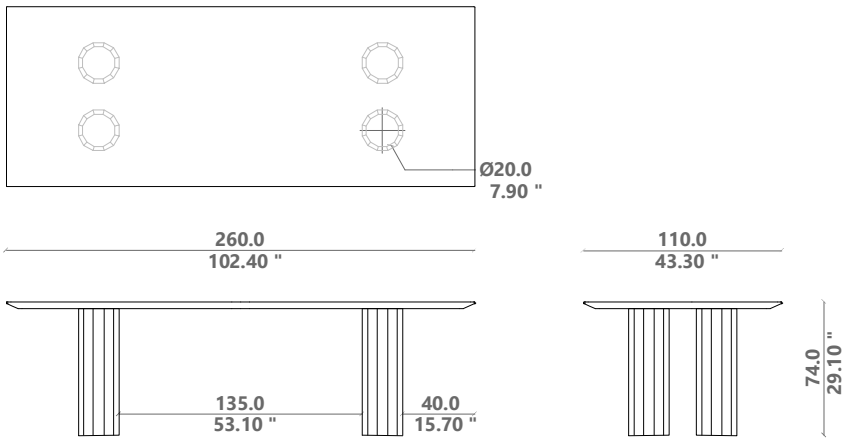

Dettagli tecnici

Colli: 1 + 1 + 1 + 1 + 1
Volume: 0.42 mc
Peso: 82 - 82 - 315 kg
(laccato-impiallacciato-marmo)

Salinas tavolo pranzo 260x110		Top impiallacciato	Top laccato	Top calizia capri	Top nero marq.	Top emperador b.	Top rosso levanto	Top verde lepanto	Top calacatta g.	
SALTP260-V	Tavolo pranzo (finitura gambe in legno essenza impiallacciato)	V		V	V	V	V	V	V	
SALTP260-L	Tavolo pranzo (finitura gambe in laccato)		V	V	V	V	V	V	V	
SALTP260-S	Tavolo pranzo (finitura gambe in marmo calizia capri)			V						
SALTP260-S	Tavolo pranzo (finitura gambe in marmo nero maquinia)				V					
SALTP260-S	Tavolo pranzo (finitura gambe in marmo emperador brown)					V				
SALTP260-S	Tavolo pranzo (finitura gambe in marmo rosso levanto)						V			
SALTP260-S	Tavolo pranzo (finitura gambe in marmo verde lepanto)							V		
SALTP260-S	Tavolo pranzo (finitura gambe in marmo calacatta gold)								V	

SALTP320 Tavolo pranzo 320x110

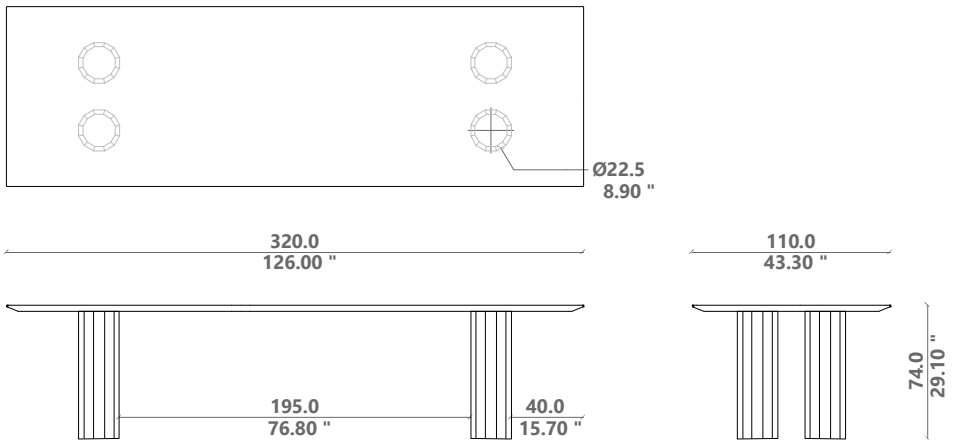

Dettagli tecnici

Colli: 1 + 1 + 1 + 1 + 1
Volume: 0.50 mc
Peso: 98 - 98 - 376 kg
(laccato-impiallacciato-marmo)

Salinas tavolo pranzo 320x110		Top impiallacciato	Top laccato	Top calizia capri	Top nero marq.	Top emperador b.	Top rosso levanto	Top verde lepanto	Top calacatta g.
SALTP320-V	Tavolo pranzo (finitura gambe in legno essenza impiallacciato)	V		V	V	V	V	V	V
SALTP320-L	Tavolo pranzo (finitura gambe in laccato)		V	V	V	V	V	V	V
SALTP320-S	Tavolo pranzo (finitura gambe in marmo calizia capri)			V					
SALTP320-S	Tavolo pranzo (finitura gambe in marmo nero maquinia)				V				
SALTP320-S	Tavolo pranzo (finitura gambe in marmo emperador brown)					V			
SALTP320-S	Tavolo pranzo (finitura gambe in marmo rosso levanto)						V		
SALTP320-S	Tavolo pranzo (finitura gambe in marmo verde lepanto)							V	
SALTP320-S	Tavolo pranzo (finitura gambe in marmo calacatta gold)								V

SALTPQ140 Tavolo pranzo 140x140

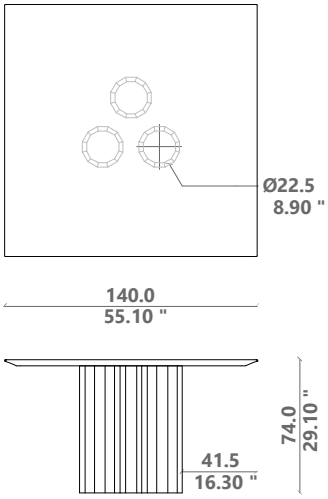

Dettagli tecnici

Colli: 1 + 1 + 1 + 1
Volume: 0.32 mc
Peso: 62 - 62 - 235 kg
(laccato-impiallacciato-marmo)

Salinas tavolo pranzo 140x140		Top impiallacciato	Top laccato	Top calizia capri	Top nero marq.	Top emperador b.	Top rosso levanto	Top verde lepanto	Top calacatta g.
SALTPQ140-V	Tavolo pranzo (finitura gambe in legno essenza impiallacciato)	V		V	V	V	V	V	V
SALTPQ140-L	Tavolo pranzo (finitura gambe in laccato)		V	V	V	V	V	V	V
SALTPQ140-S	Tavolo pranzo (finitura gambe in marmo calizia capri)			V					
SALTPQ140-S	Tavolo pranzo (finitura gambe in marmo nero maquinia)				V				
SALTPQ140-S	Tavolo pranzo (finitura gambe in marmo emperador brown)					V			
SALTPQ140-S	Tavolo pranzo (finitura gambe in marmo rosso levanto)						V		
SALTPQ140-S	Tavolo pranzo (finitura gambe in marmo verde lepanto)							V	
SALTPQ140-S	Tavolo pranzo (finitura gambe in marmo calacatta gold)								V

SALTPD135 Tavolo pranzo d135

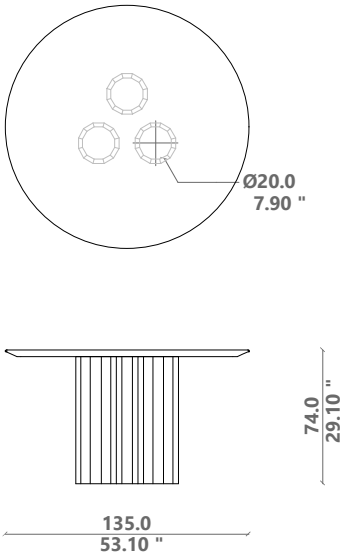

Dettagli tecnici

Colli: 1 + 1 + 1 + 1
Volume: 0.31 mc
Peso: 50 - 50 - 192 kg
(laccato-impiallacciato-marmo)

Salinas tavolo pranzo d135		Top impiallacciato	Top laccato	Top calizia capri	Top nero marq.	Top emperador b.	Top rosso levanto	Top verde lepanto	Top calacatta g.	
SALTPD135-V	Tavolo pranzo (finitura gambe in legno essenza impiallacciato)	V		V	V	V	V	V	V	
SALTPD135-L	Tavolo pranzo (finitura gambe in laccato)		V	V	V	V	V	V	V	
SALTPD135-S	Tavolo pranzo (finitura gambe in marmo calizia capri)			V						
SALTPD135-S	Tavolo pranzo (finitura gambe in marmo nero maquinia)				V					
SALTPD135-S	Tavolo pranzo (finitura gambe in marmo emperador brown)					V				
SALTPD135-S	Tavolo pranzo (finitura gambe in marmo rosso levanto)						V			
SALTPD135-S	Tavolo pranzo (finitura gambe in marmo verde lepanto)							V		
SALTPD135-S	Tavolo pranzo (finitura gambe in marmo calacatta gold)								V	

SALTPD160 Tavolo pranzo d160

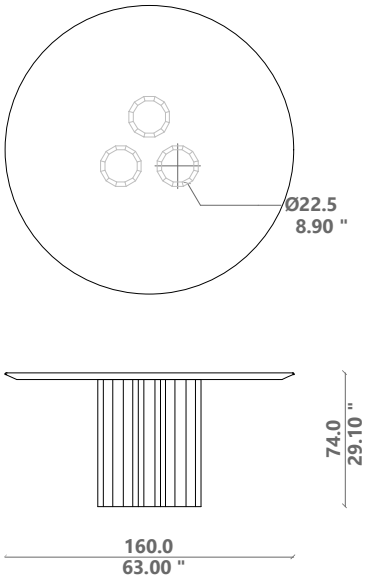

Dettagli tecnici

Colli: 1 + 1 + 1 + 1
Volume: 0.37 mc
Peso: 65 - 65 - 250 kg
(laccato-impiallacciato-marmo)

Salinas tavolo pranzo d160		Top impiallacciato	Top laccato	Top calizia capri	Top nero marq.	Top emperador b.	Top rosso levanto	Top verde lepanto	Top calacatta g.	
SALTPD160-V	Tavolo pranzo (finitura gambe in legno essenza impiallacciato)	V		V	V	V	V	V	V	
SALTPD160-L	Tavolo pranzo (finitura gambe in laccato)		V	V	V	V	V	V	V	
SALTPD160-S	Tavolo pranzo (finitura gambe in marmo calizia capri)			V						
SALTPD160-S	Tavolo pranzo (finitura gambe in marmo nero maquinia)				V					
SALTPD160-S	Tavolo pranzo (finitura gambe in marmo emperador brown)					V				
SALTPD160-S	Tavolo pranzo (finitura gambe in marmo rosso levanto)						V			
SALTPD160-S	Tavolo pranzo (finitura gambe in marmo verde lepanto)							V		
SALTPD160-S	Tavolo pranzo (finitura gambe in marmo calacatta gold)								V	

SALTPD180 Tavolo pranzo d180

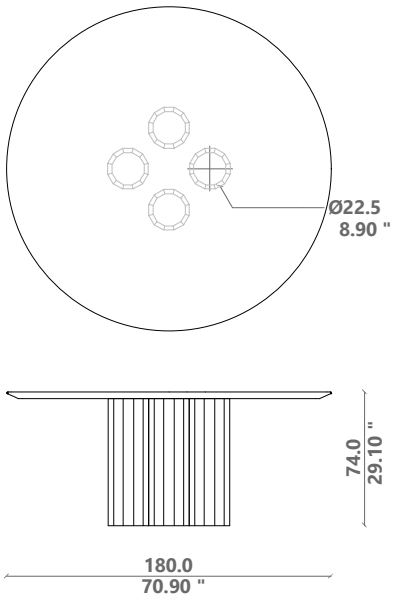

Dettagli tecnici

Colli: 1 + 1 + 1 + 1 + 1
Volume: 0.47 mc
Peso: 75 - 75 - 260 kg
(laccato-impiallacciato-marmo)

Salinas tavolo pranzo d180		Top impiallacciato	Top laccato	Top calizia capri	Top nero marq.	Top emperador b.	Top rosso levanto	Top verde lepanto	Top calacatta g.	
SALTPD180-V	Tavolo pranzo (finitura gambe in legno essenza impiallacciato)	V		V	V	V	V	V	V	
SALTPD180-L	Tavolo pranzo (finitura gambe in laccato)		V	V	V	V	V	V	V	
SALTPD180-S	Tavolo pranzo (finitura gambe in marmo calizia capri)			V						
SALTPD180-S	Tavolo pranzo (finitura gambe in marmo nero maquinia)				V					
SALTPD180-S	Tavolo pranzo (finitura gambe in marmo emperador brown)					V				
SALTPD180-S	Tavolo pranzo (finitura gambe in marmo rosso levanto)						V			
SALTPD180-S	Tavolo pranzo (finitura gambe in marmo verde lepanto)							V		
SALTPD180-S	Tavolo pranzo (finitura gambe in marmo calacatta gold)								V	

LACCATO

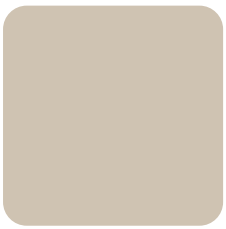

Ecru L01

Nero L02

Rosso L03

Ottanio L04

MARMO

Calizia
Capri S01

Nero
Marquinia S02

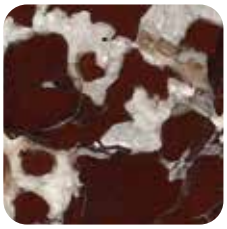

Rosso
Lepanto S03

Verde
Levanto S04

Emperador
Brown S05

Calacatta
Gold S06

IMPIALLACCIATO

Rovere
Naturale V01

Rovere tinto
Noce Canaletto
V02

Rovere tinto
Nero poro
aperto V03